ESPECIFICACIONES TÉCNICAS

PROYECTO DE INSTALACIONES SANITARIAS

MATERIA	:	**PROYECTO DE INSTALACIONES DOMICILIARIAS DE ALCANTARILLADO DE AGUAS SERVIDAS DE CARÁCTER PARTICULAR.**
OBRA	:	**VIVIENDA VÍCTOR NAZAR FUENTEALBA.**
PROPIETARIO	:	**VÍCTOR NAZAR FUENTEALBA.**
UBICACIÓN	:	**SAN FRANCISCO DE TUNQUÉN N°419.**
		LOTE B-58, TUNQUÉN
COMUNA	:	**ALGARROBO.**

ALGARROBO, ABRIL DE 2026

1.- AGUA POTABLE

1.1 CAÑERIAS PVC Y COBRE

La conexión y todas las redes de distribución, se ejecutarán en cañerías designadas en planos, con respaldo de la memoria de cálculo y deberán ser de PVC Hidráulico C-10 y COBRE, las que deberán estar respaldadas por control de calidad certificada.

Su colocación se ceñirá a las técnicas de construcción empleadas en las obras civiles, y sus diámetros y trazados serán los indicados en los planos.

No obstante lo anterior, la tubería irá apoyada en un relleno de arena compactada, del ancho de la excavación y de una altura de 0,10 m.. La tubería deberá penetrar en el relleno un sexto de su diámetro exterior.

La cama de apoyo estará formada por arena limpia, con no más de un 10% de finos (suelo que pasa por malla A.S.T.M. N°200), compactada con placa vibrante de no menos de 100 kg. de peso estático. Se exigirá una densidad relativa no menor de un 75 %.

1.2 CAPTACIÓN

El sistema consta de una captación de aguas subterráneas compuesto por una tubería de PVC Hidráulico de diámetro32mm, encamisada con un tubo de PVC Hidráulico de diámetro 110 mm. El pozo tiene una profundidad aproximada de 60 m. El nivel de aguas dinámico se encuentra a 33m y el estático a 35m de profundidad.

1.3 SISTEMAS DE CAPTACIÓN E IMPULSIÓN

El equipo bomba de captación estará compuesto por una bomba sumergible marca LEO, modelo 4XR3/21-1.5, de 2.0 HP de potencia, según detalle proyecto, que extrae el agua desde la puntera, impulsándola al estanque de 1.000 litros de oxidación de los metales pesados. Luego de este estanque, el agua pasa por rebose a un estanque de 2.000 litros.
El agua potable será impulsada desde el estanque de 2.000 litros a la vivienda, mediante una bomba marca Pedrollo, modelo JCRm 2C, de 1.0 HP de potencia.

1.4 SISTEMAS DE POTABILIZACIÓN

Se instalará un sistema general de cloración que asegure una concentración de hipoclorito de sodio, mediante la instalación de una bomba cloradora en línea.
Para la eliminación de hierro, se utilizará un filtro marca REDOX / TURBIDOX modelo 2520, para eliminar los metales pesados presentes en el agua, con la finalidad de potabilizarla.

1.5 ESTANQUES DE ACUMULACION Y OXIDACIÓN

El sistema contará con DOS estanques de polietileno: uno de 1.000 litros para la oxidación de los metales pesados y uno de 2.000 litros para almacenar el agua potabilizada, según detalle de proyecto. La red de distribución se encargará de llevar el agua desde el estanque de 2.000 litros a las dependencias de las instalaciones, a presión.

1.6 FITTINGS

Las uniones de cañerías y fittings, se ceñirán a las indicaciones del fabricante. Sea como fuere, los fittings serán de primera calidad y deberán cumplir con las normas inditecnor nº2 ch.

1.7 LLAVES DE PASO

Todas las unidades sanitarias, son independientes entre sí, por intermedio de llaves de paso.

1.8 PRUEBAS

Las redes domiciliarias de agua potable se deberán someter a pruebas de presión de 10 kg/cm2 (aprox. 150 Lbs/Pulg2) por un espacio de tiempo mayor a 10 minutos.

1.9 ARTEFACTOS Y ACCESORIOS

La instalación de artefactos sanitarios a suministrar, se ejecutará de modo que asegure una perfecta nivelación y fijación a pisos y muros.

1.10 CASETAS DE PROTECCIÓN

Para proteger los sistemas, se dispone de casetas según planos de detalle.

1.11KIT DE MEDICIÓN DE CLORO Y PH

Se dispondrá de un kit para mediciones de cloro y ph, para asegurar la potabilización del agua cruda.

1.12 DREN FILTRANTE REBALSES Y DESAGÜES

La disposición de las aguas provenientes de los rebalses y desagües de estanques, se hará mediante un dren filtrante.
Las tuberías filtrantes serán de HDPE de diámetro 110 mm.
El material árido que conforma el dren, junto con la tubería, se detalla en planimetría.
Se instalará una cámara repartidora de drenes, cuyas dimensiones y ubicación se detallan en plano. Esta cámara tendrá un decantador de 0,20 m. de profundidad como mínimo. Se adjunta detalle de la cámara en planos de detalles.

JAVIER CABRER BESNIER
INGENIERO CIVIL

ALGARROBO, ABRIL DEL 2026

FICHA TÉCNICA ESTANQUE 1.000 LITROS

FICHA TÉCNICA

Estanque
Vertical 1.000 Lts
EVS1000

BIOPLASTIC
Tratamiento y Almacenamiento de Aguas

Características Técnicas:

Volumen: 1.000 Lts.
Uso: Almacenamiento de agua y otros líquidos según densidad y compatibilidad.
Material: Polietileno Virgen
Filtro UV incorporado

Especificaciones:

- Uso sobre superficie.
- Almacenamiento de líquidos con densidad igual o menor a 1,0 kg/L.
- Diseño cilíndrico, con manto ondulado.
- Apto para acumulación de agua potable.

Recomendaciones Generales:

Los Estanques deben ser instalados sobre una base plana nivelada sin piedras ni imperfecciones, debe soportar el peso total del estanque (incluido el líquido).

Colocar siempre uniones flexibles, en caso de salidas con elementos pesados emplear apoyo empotrado al suelo.

Almacenar líquidos con temperatura máxima inferior a 50°C.

Medidas:

Altura:	1.500 mm aprox
Diámetro:	1.000 mm aprox
Tapa:	500 mm

BUREAU VERITAS

SISS
Superintendencia de Servicios Sanitarios

ESTANQUE VERTICAL 1.000 LTS - EVS1000

FICHA TÉCNICA ESTANQUE 2.000 LITROS

FICHA TÉCNICA

Estanque
Vertical 2.000 Lts
EVS2000

BIOPLASTIC
Tratamiento y Almacenamiento de Aguas

Características Técnicas:

Volumen: 2.000 Lts.
Uso: Almacenamiento de agua y otros líquidos según densidad y compatibilidad.
Material: Polietileno Virgen
Filtro UV incorporado

Especificaciones:

- Uso sobre superficie.
- Almacenamiento de líquidos con densidad igual o menor a 1,0 kg/L.
- Diseño cilíndrico, con manto ondulado.
- Apto para acumulación de agua potable.

Recomendaciones Generales:

Los Estanques deben ser instalados sobre una base plana nivelada sin piedras ni imperfecciones, debe soportar el peso total del estanque (incluido el líquido).

Colocar siempre uniones flexibles, en caso de salidas con elementos pesados emplear apoyo empotrado al suelo.

Almacenar líquidos con temperatura máxima inferior a 50°C.

Medidas:

Altura:	1.900 mm aprox
Diámetro:	1.300 mm aprox
Tapa:	500 mm

BUREAU VERITAS

SISS
Superintendencia de Servicios Sanitarios

ESTANQUE VERTICAL 2.000 LTS - EVS2000

Ingeniería y Construcción CABRER BESNIER SPA
Fono +569 62402877 jcbingenieriacivil@gmail.com

BIOPLASTIC

MANUAL
INSTALACIÓN

Manual de Instalación y mantención

Estanques verticales
Línea EVS, EVR Y EVEX

BIOPLASTIC

1. Utilización

Acumulación de agua y líquidos.

- Para acumulación de líquidos con densidad hasta de 1 kg/L como el agua deben emplearse estanques estándar **EVS**
- Para acumulación de líquidos con densidad hasta de 1,3 kg/L como fertilizantes para riego deben emplearse estanques reforzados **EVR**
- Para acumulación de líquidos con densidad hasta de 1,8 kg/L deben emplearse estanques extra-reforzados **EVEX**
- Los líquidos para almacenar deben ser químicamente compatibles con el polietileno
- El fabricante no recomienda almacenar productos a mas de 40ºC

2. Condiciones generales de instalación

2.1 Instalación sobre superficie (Cualquier estanque de la línea EVS, EVR Y EVEX puede instalarse sobre superficie)

Para estanques con volúmenes inferiores a 5.400 L

Se pueden instalar sobre terreno con una capa de arena compactada. Si el terrena presenta agua residual o es propenso a humedecerse, debe colocarse sobre una base de cemento

3. Regla de conexiones e instalación de accesorios.

En general los estanques deben contar con los accesorios que se describen a continuación:

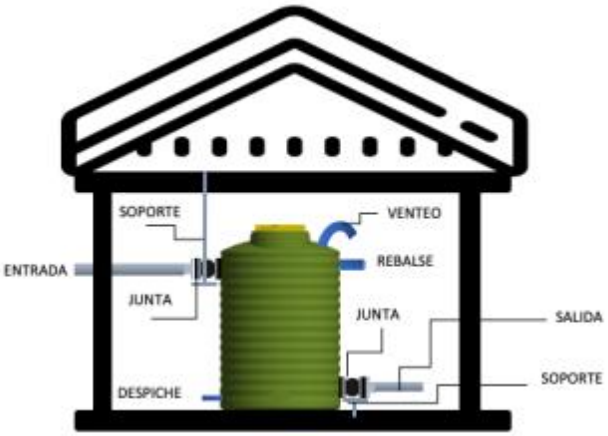

Rebalse

Tiene como objetivo evitar el sobrellenado del estanque, pudiendo colapsar.

Se recomienda que el rebalse cumpla con las siguientes indicaciones:

- En caso de entrada por presión: el rebalse debe ser el doble de diámetro de la entrada.
- En caso de entrada gravitacional: el rebalse debe ser un 25% por sobre el diámetro de entrada.

Venteo

Tiene como objetivo permitir el ingreso o salida de aire, de esta manera se evita el colapso del estanque en caso de un llenado o vaciado rápido.

Despiche

Se coloca en la parte inferior del estanque con el objetivo de permitir el vaciado completo en caso de contingencia o limpieza de este.

Juntas de expansión elastoméricas para conexiones en la alimentación y descarga.

Las uniones entre los estanques y las líneas de alimentación o descarga deben ser flexibles, específicamente **juntas de expansión** elastoméricas de manera que puedan absorber las vibraciones, golpes de ariete y deformaciones propias del estanque en el proceso de llenado y vaciado.

Soporte de accesorios

Todos los accesorios deben apoyarse sobre soporte empotrados al suelo o fijados en una estructura, de manera que el estanque no sufra deformación producto del peso de éstos.

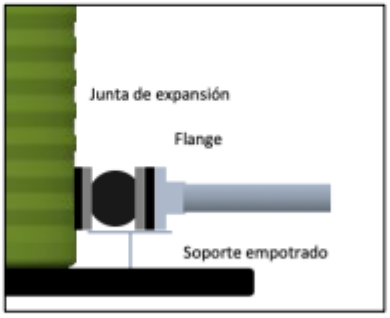

⚠ ADVERTENCIA

Evitar que el estanque sobresalga de la base o radier.

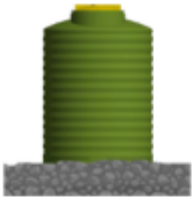

Evitar apoyar el estanque sobre superficie irregular.

Evite conectarse directamente al estanque, debe emplear juntas de expansión.

BIOPLASTIC

⚠ ADVERTENCIA

Evitar el uso de durmientes o bases de madera u otro material que no sean uniformes.

No utilizar radier o base de superficie menor que la del estanque.

Evitar instalar accesorios sin emplear soporte empotrado

BIOPLASTIC

4. Controles y Mantención

En caso de carga del estanque mediante una bomba, neutralizar el sistema de carga cortando la alimentación eléctrica de la bomba.

En todo caso, cerrar la válvula de alimentación gravitacional.

Nunca fumar durante la operación.

Tener los elementos de protección personales necesarios para la operación: overol o ropa de trabajo gruesa, guantes de goma, lentes, aparato de ventilación forzada, máscara facial con filtros adaptados al líquido almacenado, y en general cualquier elemento de protección personal adaptado a las condiciones de almacenamiento y a las características químicas y físicas del líquido almacenado.

Vaciar el estanque a su menor nivel.

Ingeniería y Construcción CABRER BESNIER SPA
Fono +569 62402877 jcbingenieriacivil@gmail.com

Ventilar el estanque abriendo su tapa por un mínimo de 12 horas. En caso de líquidos almacenados que podrían presentar emisión de gas, ventilar de manera forzada el estanque usando un extractor adaptado a las características del líquido almacenado y de los eventuales gases producidos (extractor de aire). Antes de cualquier operación, siempre revisar las fichas de seguridad de los líquidos almacenados y ceñirse a sus recomendaciones.
En caso de existir un desagüe en posición baja en el fondo del estanque, vaciar el estanque de manera integral.

La descarga del líquido y su destino dependerá de las características de este líquido y deberá hacerse según la reglamentación vigente, en particular respetando el código sanitario y los decretos relativos a las disposiciones de residuos líquidos.

Limpiar y enjuagar con agua limpia el estanque.
Las aguas de lavado deben respetar las mismas condiciones de disposición que el residuo del líquido almacenado.

En caso de existir una sola salida en posición baja en el fondo del estanque, desmontar la parte flexible de la tubería instalada después de la válvula de pie. Averiguar el buen estado de la empaquetadura o de la tubería flexible y cambiarlas si necesario antes de su montaje.

BIOPLASTIC

En caso de existir una sola salida en posición baja con altura de resguardo, extraer el residuo líquido mediante un camión de aspiración adaptado al líquido almacenado (camión para agua potable, camión limpia fosa o camión para riles), respetando la reglamentación vigente, en particular el Código Sanitario y los decretos relativos a las disposiciones de residuos líquidos. Limpiar y enjuagar con agua limpia el estanque. Las aguas de lavado deben respetar las mismas condiciones de disposición que el residuo del líquido almacenado.

En caso de acumulación de sólidos, extraer los sólidos mediante un camión de aspiración adaptado al liquido almacenado (camión para agua potable, camión limpia fosa o camión para riles), respetando la reglamentación vigente, en particular el Código Sanitario y los decretos relativos a las disposiciones de residuos líquidos y lodos. Limpiar y enjuagar con agua limpia el estanque. Las aguas de lavado deben respetar las mismas condiciones de disposición que el residuo del líquido almacenado.

En caso de acumulación para agua potable, se procederá a una desinfección del estanque antes de su nueva puesta en servicio mediante la aplicación de una solución de 50 mg de cloro por litro de agua o de hipoclorito de sodio al 10%, durante 6 horas.
Reinstalar las tapas de registro una vez que la operación de limpieza se haya realizado.

BIOPLASTIC

Revisar el cierre (y/o seguro de las tapas cuando lo tienen) para evitar la manipulación por terceros con los riesgos asociados (intoxicación, caída, ahogamiento, etc.).

Revisar el montaje de las conexiones y su estanqueidad, revisando el estado de las empaquetaduras, cambiándoles si fuese necesario. Nunca cambiar el material de las empaquetaduras de origen.
Abrir las válvulas de alimentación y/o encender el sistema de impulsión.

Tabla 1: Controles y mantenciones mínimos a realizar.

Equipo	Procedimiento	Frecuencia
Conexiones	Observación	Mensual
Válvulas	Observación	Mensual
Acumulación de sólidos	Según naturaleza del líquido almacenado o según las exigencias de la reglamentación vigente	Semestral
Limpieza del estanque	Conforme al tipo de líquido almacenado y a las reglamentaciones vigentes. En el caso de agua potable.	Anualmente para agua
Cambio de las empaquetaduras	Conforme al tipo de líquido almacenado y a las reglamentaciones vigentes. En el caso de agua potable.	Cada 5 años en caso de agua potable

5. Garantía

Bioplastic concede 1 año de garantía sobre el estanque a partir de la fecha de adquisición .

En caso de incidencia se debe contactar al servicio de postventa postventa@bioplastic.cl

Si resultase que el desperfecto es consecuencia de un mal empleo o montaje del producto dentro del plazo de garantía, o bien que la incidencia se ha producido una vez agotado el plazo de garantía, los costes derivados de la reparación correrán por cuenta del propietario.

La garantía se anula en los siguientes supuestos:

Daños causados por montaje erróneo o mal empleo de los equipos

Mantenimiento deficiente, daños causados por medios mecánicos.

Fallos causados por reparaciones y modificaiones constructivas realizadas por servicios técnicos no autorizados.

BIOPLASTIC

FICHA TÉCNICA BOMBA CLORADORA

Serie Invikta
Invikta es una simple y fiable serie de bombas dosificadoras electromagnéticas basadas a microprocesador.
Las aplicaciones idóneas son: OEMs, Piscinas, Lavado de coches, Torres de refrigeración, Ósmosis inversa y muchas otras aplicaciones.
> Caja en PP con grado de protección IP65
protegida contra salpicaduras de agua y ambientes agresivos
Montaje a pared:
• Directamente en la pared
• Con escuadra de fijación
Cuerpo de la bomba con válvula de cebado manual
LED que indica el estado de funcionamiento:
• Parpadea cuando está funcionando
• Parpadeo lento cuando la bomba se para
• Parpadeo rápido cuando la alarma de nivel está activada
Regulación manual del caudal de 0 (paro de funcionamiento) a 100% del máximo caudal de la bomba
Alimentación estándar 90-265 VAC
(bajo pedido 20-60 VAC)
La bomba puede ser suministrada bajo pedido con alarma de nivel bajo

Codificación bomba

Modelo	Tipo	Alimentación	Tipo cabezal	Kit de instalación	Extras
KCL	633	N	VF	W	00

Características técnicas

Tipo	Presión (bar)	Caudal (l/h)	Conexiones (IN/OUT)	Imp./minuto
632	7	2	4/6	100
633	5	5	4/6	180

Materiales en contacto con el líquido

Tipo cabezal	Cuerpo cabezal	Esferas	Juntas y válvulas	Membrana
VF	PVC	Pyrex	FPM	PTFE
VE	PVC	Pyrex	EPDM	PTFE

Kit de instalación

Escuadras para montaje a pared

Inyector en PP

Tubo de aspiración

Tubo de impulsión

Filtro de fondo

Dimensiones

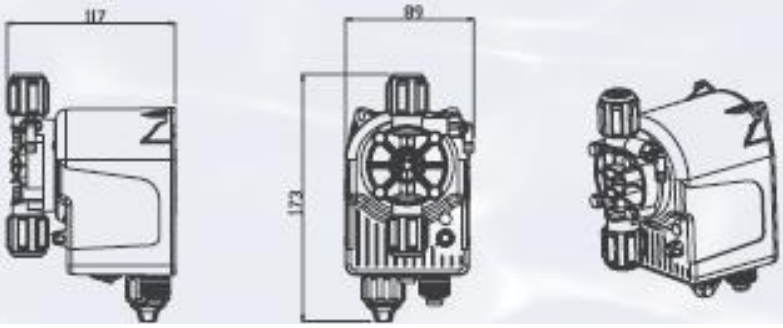

Ingeniería y Construcción CABRER BESNIER SPA
Fono +569 62402877 jcbingenieriacivil@gmail.com

Características técnicas – Curvas de caudal y dimensiones

- Carcasa en PP reforzado con fibra de vidrio
- Protección IP65
- Membrana en PTFE
- Entrada para sonda de nivel
- Válvula de cebado
- Kit de instalación estándar compuesto por: pie de soporte, filtro de pie y racor de inyección, tubos de aspiración e impulsión en PVC y PE respectivamente

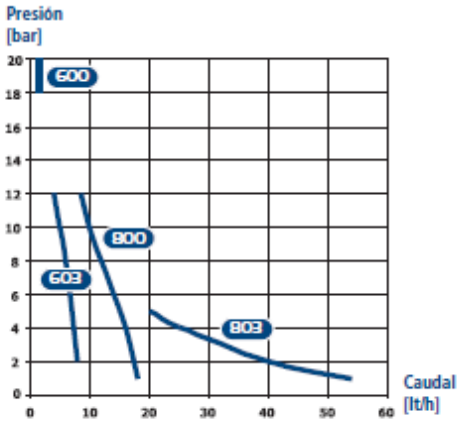

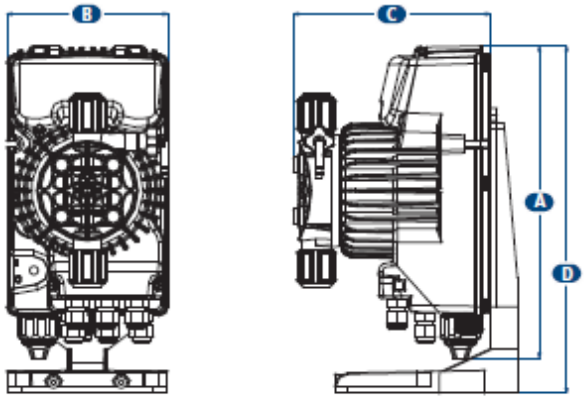

Modelo	A (alto) [mm]	B (ancho) [mm]	C (prof.) [mm]	D (alto máx.) [mm]
600 603 800	231	119	145	257
803			149	

Instalación típica

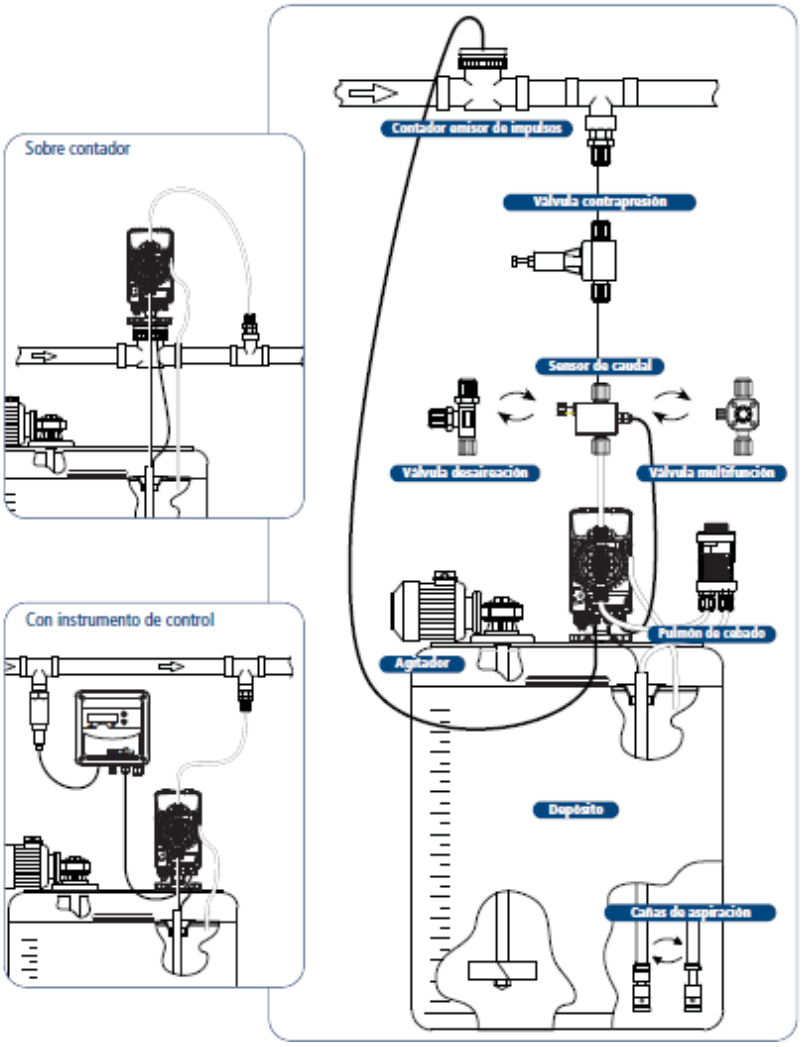

FICHA TÉCNICA BOMBA DE CAPTACIÓN MARCA LEO, MODELO LEO, MODELO 4XR3/21-1.5, DE 2.0 HP DE POTENCIA

XR
Submersible Borehole Pump

XR

Application
- For water supply from wells or reservoirs
- For domestic use,for civil and industrial applications
- For garden use and irrigation

Operating conditions
- Maximum fluid temperature up to +35℃
- Maximum sand content: 0.25%
- Maximum immersion: 80 m
- Minimum well diameter: 3"

Motor and Pump
- Rewindable motor or full obturated screen motor
- **Three-phase**: 380V–415V/50Hz
- **Single-phase**: 220V–240V/50Hz
- Pumps are designed by casing stressed
- Curve tolerance according to ISO 9906

Components	Material
Pump external casing	AISI 304 SS
Delivery casing	Cast-Cu ASTM280
Suction lantern	Cast-Cu ASTM280
Diffuser	PC
Impeller	PDM
Shaft	① AISI 316 SS ② AISI 304 SS
Shaft coupling	① AISI 316 SS ② AISI 304 SS
Wear ring	AISI 304 SS
Motor external casing	AISI 304 SS
Top cover	Cast-Cu ASTM280
Bottom support	AISI 304 SS
Mechanical seal	Special seal for deep well (carbon-SiC/TC)
Shaft	AISI 304 SS-C1045
Bearing	NSK
Seal lubricant oil	Oil for food machinery and pharmaceutic use.

3XR(m)1.8/10-0.25

- Rated Power (kW)
- Impeller Stage
- Rated Flow (m^3/h)
- Single-phase Motor
- Submersible Borehole Pump
- Min. Well Diameter: 3"

Ingeniería y Construcción CABRER BESNIER SPA
Fono +569 62402877 jcbingenieriacivil@gmail.com

4XR 3

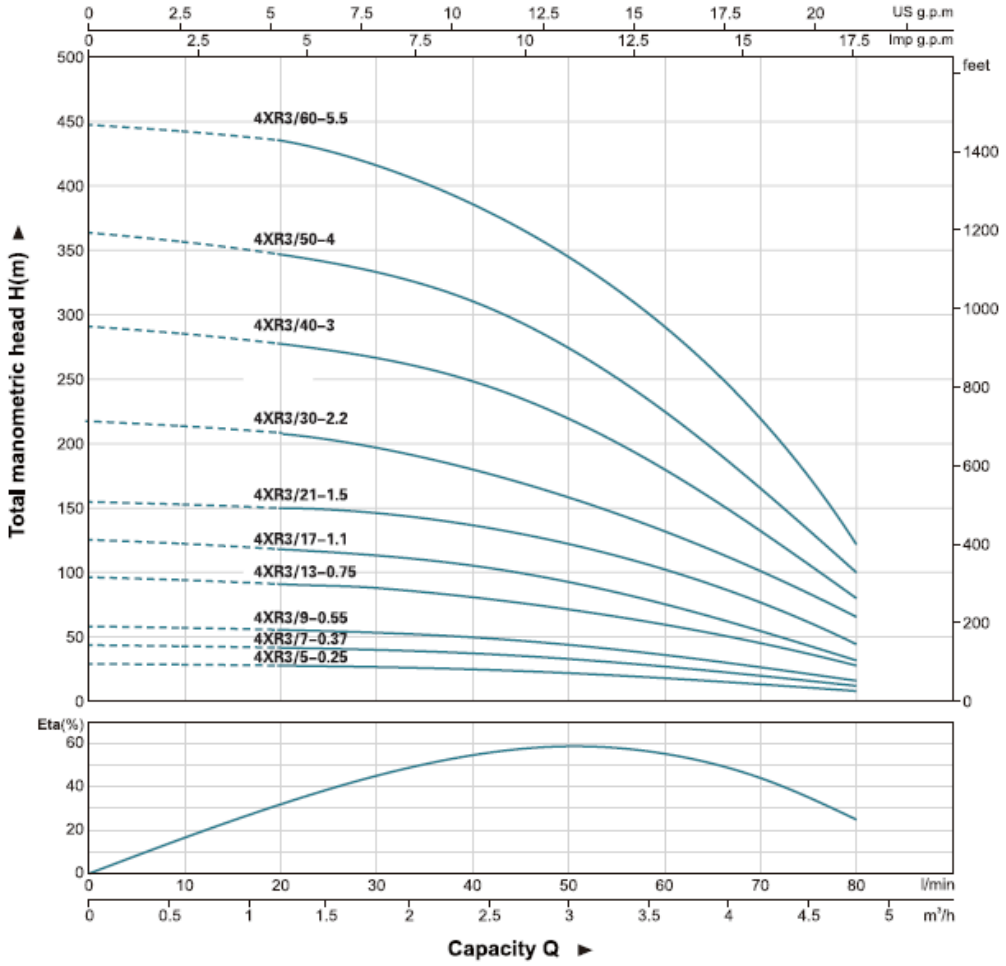
US g.p.m
Imp g.p.m
feet
Total manometric head H(m)
4XR3/60–5.5
4XR3/50–4
4XR3/40–3
4XR3/30–2.2
4XR3/21–1.5
4XR3/17–1.1
4XR3/13–0.75
4XR3/9–0.55
4XR3/7–0.37
4XR3/5–0.25
Eta(%)
l/min
m³/h
Capacity Q

4XR 3

MODEL		DN	DIMENSION (mm)					WEIGHT (kgs)				
1 ~ 220V/240V	3 ~ 380V/415V		P	M(S)	M(T)	T(S)	T(T)	P	M(S)	M(T)	T(S)	T(T)
4XRm3/5-0.25	4XR3/5-0.25	1"/1¼"/1½"	363	298	298	661	661	3.0	6.2	5.9	9.2	8.9
4XRm3/7-0.37	4XR3/7-0.37	1"/1¼"/1½"	417	313	313	730	730	3.5	6.9	6.6	10.4	10.1
4XRm3/9-0.55	4XR3/9-0.55	1"/1¼"/1½"	471	328	328	799	799	4.1	7.6	7.2	11.7	11.3
4XRm3/13-0.75	4XR3/13-0.75	1"/1¼"/1½"	578	358	343	936	921	5.1	8.9	7.9	14.0	13.0
4XRm3/21-1.5	4XR3/21-1.5	1"/1¼"/1½"	821	448	413	1269	1234	7.4	12.9	11.0	20.3	18.4
4XRm3/30-2.2	4XR3/30-2.2	1"/1¼"/1½"	1068	541	501	1609	1569	9.5	17.4	15.2	26.9	24.7
-	4XR3/40-3	1"/1¼"/1½"	1338	-	551	-	1889	12.1	-	17.7	-	29.8
-	4XR3/50-4	1"/1¼"/1½"	1639	-	616	-	2255	14.7	-	20.9	-	35.6
-	4XR3/60-5.5	1"/1¼"/1½"	1962	-	712	-	2674	17.8	-	24.9	-	42.7

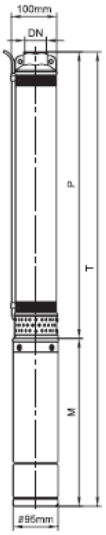

Ingeniería y Construcción CABRER BESNIER SPA
Fono +569 62402877 jcbingenieriacivil@gmail.com

FICHA TÉCNICA BOMBA DE IMPULSIÓN A VIVIENDA MARCA PEDROLLO, MODELO JCRM 2C, DE 1.0 HP DE POTENCIA

JCR Electrobombas autocebantes "JET"

Aguas limpias
Uso doméstico
Uso civil

CAMPO DE PRESTACIONES

- Caudal hasta **70 l/min** (4.2 m³/h)
- Altura hasta **60 m**

USOS E INSTALACIONES

Las bombas autocebantes **JCR** están diseñadas para aspirar agua incluso en presencia de aire mezclado con el líquido bombeado.

Por su fiabilidad y facilidad de uso, se recomiendan para bombear agua limpia en el sector doméstico y, en particular, para la distribución de agua en combinación con pequeños o medianos vasos de expansión, para el riego de huertos y jardines, etc.

LÍMITES DE UTILIZO

- Altura de aspiración manométrica hasta **9 m** (HS)
- Temperatura del líquido de **-10 °C** a **+40 °C**
- Temperatura ambiente hasta **+40 °C**
- Presión máxima en el cuerpo de la bomba **6 bar**

EJECUCIONES A PEDIDO

※ Otras tensiones o frecuencias a 60 Hz
※ Electrobombas certificadas WRAS

PATENTES - MARCAS - MODELOS

- Patente europea nº 1 510 696

EJEMPLOS DE INSTALACIÓN

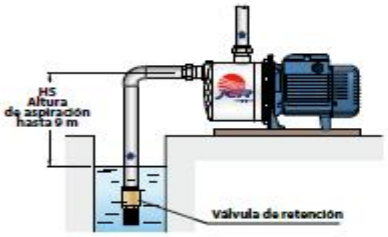

CURVAS Y DATOS DE PRESTACIONES – HS=0 m

50 Hz

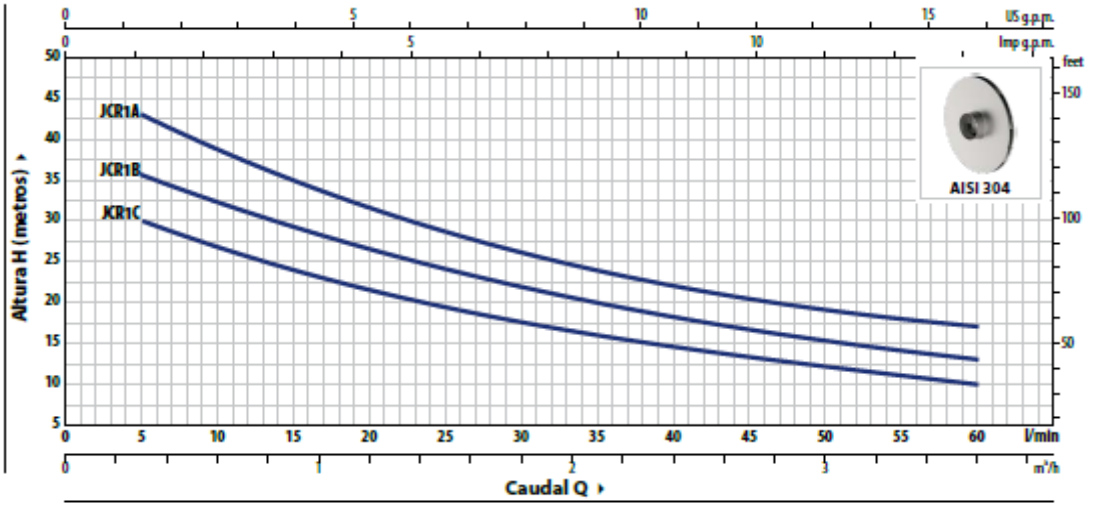

TIPO		POTENCIA (P2)				Q m³/h	0	0.3	0.6	1.2	1.5	1.8	2.4	2.7	3.0	3.6
Monofásico	Trifásico	kW	HP	1~	3~	l/min	0	5	10	20	25	30	40	45	50	60
JCRm 1C	JCR 1C	0.37	0.50	IE2	IE3	H m	34	30	27	21.7	19.5	17.7	14.7	13.4	12.2	10
JCRm 1B	JCR 1B	0.48	0.65				39.5	35.5	32.4	26.6	24.2	22	18.3	16.7	15.3	13
JCRm 1A	JCR 1A	0.55	0.75				48	43	39	31.5	28.5	26	22	20.5	19	17

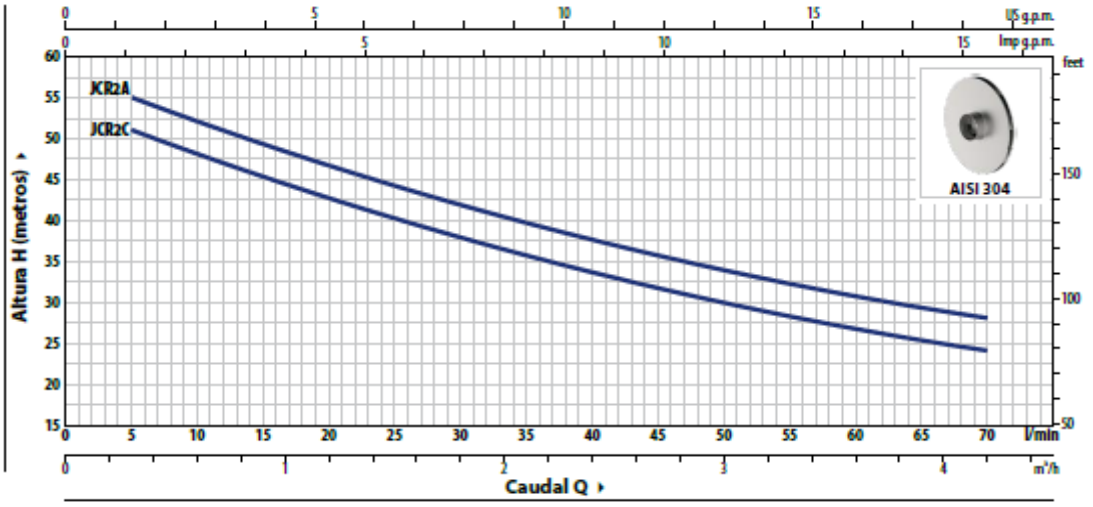

TIPO		POTENCIA (P2)				Q m³/h	0	0.3	0.6	1.2	1.8	2.4	2.7	3.0	3.6	4.2
Monofásico	Trifásico	kW	HP	1~	3~	l/min	0	5	10	20	30	40	45	50	60	70
JCRm 2C	JCR 2C	0.75	1	IE2	IE3	H m	54	51	48	42.5	38	33.5	31.5	30	26.5	24
JCRm 2A	JCR 2A	0.90	1.25				58	55	52	46.5	42	37.5	35.5	34	31	28

Q = Caudal H = Altura manométrica total HS = Altura de aspiración

Tolerancia de las curvas de prestaciones según EN ISO 9906 Grado 3B.

JCR1- JCR2 | 50 Hz

Ingeniería y Construcción CABRER BESNIER SPA
Fono +569 62402877 jcbingenieriacivil@gmail.com

JCR Datos técnicos

CONSUMOS

TIPO Monofásico	TENSIÓN 230 V
JCRm 1C	2.6 A
JCRm 1B	3.2 A
JCRm 1A	3.6 A
JCRm 2C	5.8 A
JCRm 2A	6.2 A

TIPO Trifásico	TENSIÓN 230 V - Δ	400 V - ⅄
JCR 1C	1.7 A	1.0 A
JCR 1B	2.1 A	1.2 A
JCR 1A	2.8 A	1.6 A
JCR 2C	4.7 A	2.7 A
JCR 2A	5.2 A	3.0 A

DIMENSIONES Y PESOS

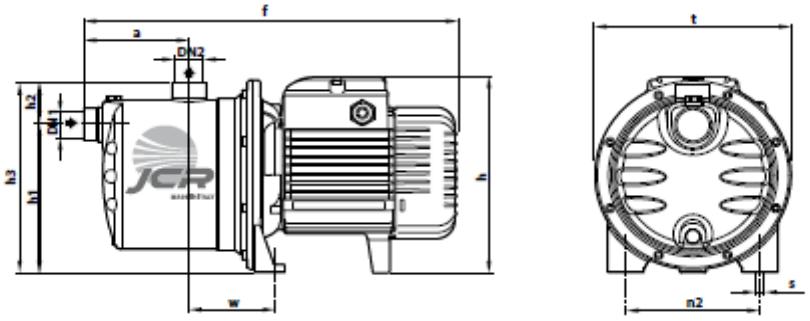

TIPO Monofásico	TIPO Trifásico	BOCAS DN1	BOCAS DN2	a	f	h	h1	h2	h3	t	n2	w	s	kg 1~	kg 3~
				DIMENSIONES mm											
JCRm 1C	JCR 1C	1"	1"	113	367	183	132	51	183	182	120	87	9	7.1	7.1
JCRm 1B	JCR 1B													7.1	7.1
JCRm 1A	JCR 1A													7.8	7.1
JCRm 2C	JCR 2C	1"	1"	111	393	217 *	162	46	208	208	142	91	10	11.2	11.2
JCRm 2A	JCR 2A													12.0	11.2

(*) h=236 mm para versiones monofásicas de 110 V

PALETIZACIÓN

TIPO Monofásico	TIPO Trifásico	PARA GRUPAJE nº de bombas
JCRm 1C	JCR 1C	84
JCRm 1B	JCR 1B	84
JCRm 1A	JCR 1A	84
JCRm 2C	JCR 2C	60
JCRm 2A	JCR 2A	60

50 Hz | JCR1- JCR2

Ingeniería y Construcción CABRER BESNIER SPA
Fono +569 62402877 jcbingenieriacivil@gmail.com

CARACTERÍSTICAS CONSTRUCTIVAS

1	**Cuerpo bomba**	Acero inoxidable **AISI 304**, equipado con bocas roscadas ISO 228/1
2	**Tapa**	Acero inoxidable **AISI 304**
3	**Grupo eyector**	Noryl™
4	**Rodete**	Acero inoxidable **AISI 304**
5	**Sello mecánico**	
6	**Eje motor**	Acero inoxidable **AISI 431**
7	**Motor eléctrico**	**JCRm**: monofásico 230 V - 50 Hz con protección térmica del motor integrada en el bobinado. **JCR**: trifásico 230/400 V - 50 Hz. ※ Las electrobombas están equipadas con motores de alta eficiencia (IEC 60034-30-1) clase **IE2** para los modelos monofásicos clase **IE3** para los modelos trifásicos – Servicio continuo **S1** – Aislamiento: clase F – Protección: IP X4

Electrobomba	Sello	Eje	Materiales
JCR1	**AR-12**	Ø 12 mm	Cerámica / Grafito / NBR
JCR2	**AR-14**	Ø 14 mm	Cerámica / Grafito / NBR

JCR1- JCR2 | 50 Hz

FICHA TÉCNICA KIT MEDICIÓN DE CLORO Y PH

Humboldt

Set analizador de cloro y PH

Ficha técnica

Marca	Humboldt
Contenido	4 kg
Uso	Analisis de agua
Garantía	3 meses
Ancho producto empacado	20 cm
Alto producto empacado	4 cm
Largo producto empacado	25 cm
Peso producto empacado	,23 kg

FICHA TÉCNICA SENSOR DE NIVEL DE AGUA EN ESTANQUES

Switch de Nivel Flotador

40.920
1 / 2
OCT / 24

AGUAS LIMPIAS

Interruptor de nivel para diferentes líquidos (agua potable, agua de riego, etc.) en estanques abiertos y cerrados. Sirve para señalización de niveles, conectar bombas, válvulas de descarga, etc. El instrumento flota en el líquido y el nivel de conexión y desconexión se ajusta con el peso colocado en el cable.

- **Material flotador** Polipropileno
- **Presión** 1 bar (14.5 PSI)

CÓDIGO	CONTÁCTOS	LARGO CABLE	MÁX - TEMP	TAMAÑO
N0239029	16 A / 250 VAC	3 metros	60 °C	78 x 105 x 41 mm
N0240027	16 A / 250 VAC	5 metros	60 °C	78 x 105 x 41 mm
N024202K	16 A / 250 VAC	10 metros	60 °C	78 x 105 x 41 mm

Ingeniería y Construcción CABRER BESNIER SPA
Fono +569 62402877 jcbingenieriacivil@gmail.com

FICHA TÉCNICA FILTRO ELIMINACIÓN HIERRO

Filtro Premium REDOX / TURBIDOX 2520 DUPLEX Superior Cristalinidad del Agua

COTIZAR AQUÍ

Filtro Premium Serie TURBIDOX/REDOX 2520 DUPLEX Lavable y Reutilizable. Vida útil 7-10 Años. (Vivienda de 2 personas).

El Sistema Premium de Filtración para Toda la Casa REDOX®, tecnología de punta en tratamientos de agua para reducir Hierro, Manganeso, Turbiedad y propiedades suavizantes distribuido por VALDIAQUA® a Chile como solución para las captaciones de agua con contaminantes.

PRINCIPIOS DE FUNCIONAMIENTO

1. MEDIO FILTRANTE TURBIDOX

EL MEDIO TURBIDOX NO SOLO FILTRA POR SUPERFICIE; SU ESTRUCTURA POROSA AUMENTA EXPONENCIALMENTE LA CAPACIDAD DE RETENCIÓN Y ACTÚA PARCIALMENTE COMO UN INTERCAMBIADOR IÓNICO.

-FACILITA LA SEDIMENTACIÓN Y FLOCULACIÓN.

-REDUCE LEVEMENTE LA ACIDEZ (PH), ACTUANDO COMO ACONDICIONADOR Y SUAVIZADOR.

-OTORGA UNA CLARIDAD EXCEPCIONAL AL AGUA FILTRADA.

2. TECNOLOGÍA DE OXIDACIÓN-REDUCCIÓN (MNO_2)

PARA REMOVER CONTAMINANTES DIFÍCILES COMO HIERRO, MANGANESO Y SULFURO DE HIDRÓGENO, UTILIZAMOS DIÓXIDO DE MANGANESO DE ALTA PUREZA (MNO_2) OBTENIDO DEL MINERAL PIROLUSITA.

-ACCIÓN CATALÍTICA: FUNCIONA COMO CATALIZADOR EN REACCIONES DE OXIDACIÓN-REDUCCIÓN. INTERCAMBIA ELECTRONES CON LOS CONTAMINANTES PARA TRANSFORMARLOS EN COMPONENTES NO DAÑINOS.

-PRECIPITACIÓN: CONVIERTE CATIONES SOLUBLES (COMO EL HIERRO FERROSO) EN SUSTANCIAS INSOLUBLES (HIDRÓXIDO FÉRRICO) QUE QUEDAN ATRAPADAS EN EL FILTRO Y SE ELIMINAN FÁCILMENTE DURANTE EL RETROLAVADO.

-REMOCIÓN AMPLIA: EFECTIVO CONTRA CLORAMINAS, BACTERIAS, ALGAS, HONGOS, HIERRO, MANGANESO Y SULFURO DE HIDRÓGENO (OLOR A HUEVO PODRIDO).

ESPECIFICACIONES TÉCNICAS Y REQUISITOS

CAPACIDAD DE REMOCIÓN

EL SISTEMA ESTÁ DISEÑADO PARA REDUCIR O ELIMINAR:
HIERRO Y MANGANESO.

SULFURO DE HIDRÓGENO (H_2S).
TURBIEDAD (HASTA 5 NTU EN ENTRADA).
BACTERIAS, ALGAS Y HONGOS.
DUREZA (PROPIEDADES SUAVIZANTES).

Condiciones de Operación

Para garantizar el funcionamiento óptimo del REDOX II®, el agua de alimentación debe cumplir con los siguientes parámetros:

Parámetro	Rango / Límite
Presión de Trabajo	3 – 5 Bar
Temperatura	4.5°C – 37°C
pH Mínimo	6.5
Hierro Máximo	1.0 ppm
Turbiedad Máxima	5 NTU

FICHA TÉCNICA ESTANQUES 150 LITROS

Cód.
QTK-150

ESTANQUE QUIMITANK®
150 L

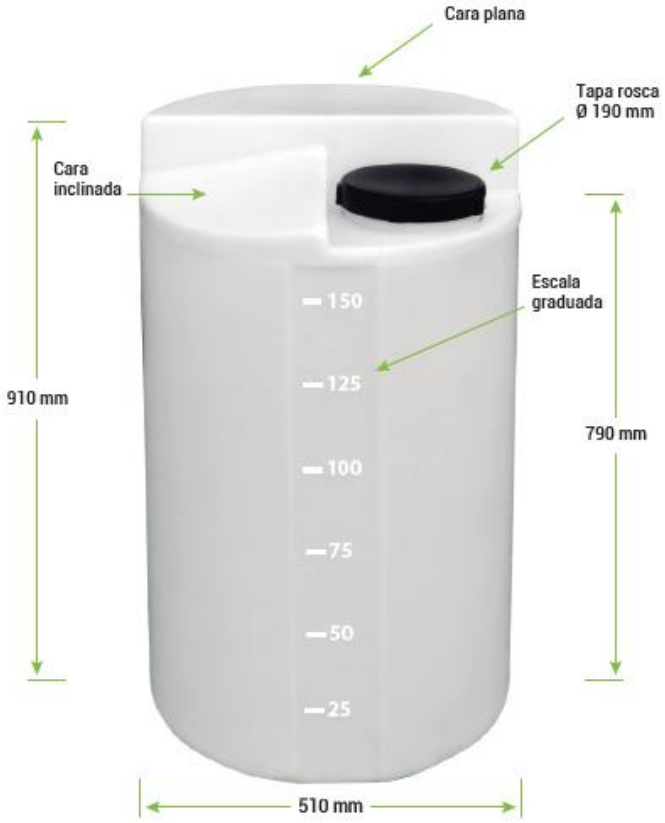

cesmec

USO(S)	Estanque reforzado para el almacenamiento seguro de productos químicos, pesticidas y fertilizantes	CAPACIDAD	150 L
COMPONENTE(S)	Tapa rosca - Partes planas para instalación de accesorios	MATERIAL	Polietileno lineal LLDPE

FICHA TÉCNICA MÓDULO DE CÁMARA REPARTIDORA DE DRENES POLIETILENO

Alto	52
Ancho	50
Peso	5
Color	VERDE
Retiro	Sí
Origen	NACIONAL
Espesor	5
Fondo	52
Unidad de medida	CU
Diametro	50

FICHA TÉCNICA ANILLOS PARA ELEMENTOS PREFABRICADOS DE POLIETILENO

Dimensiones	
Diámetro	60 cm

Materiales	
Material	Hormigón

FICHA TÉCNICA TAPAS DE HORMIGÓN

Características destacadas	
País de Origen	Chile
Contenido	1 Tapa hormigón cámara alcantarillado

Dimensiones	
Diámetro	60 cm

Materiales	
Material	Hormigón

FICHA TÉCNICA TUBERÍAS FILTRANTES

Las Tuberías para drenes se caracterizan por:
Larga duración en el subsuelo.
Inatacable por roedores y termitas.
Muy flexible, se adapta a cualquier tipo de terreno y soporta los asentamientos normales del mismo. El diseño de sus perforaciones en forma de ojo de puente, permite el paso libre de las aguas, pero evita el taponamiento con la tierra que cubre el tubo.
Dependiendo del terreno no necesita envolvente de mallas o aspilleras. Liviano, lo quefacilita su manipulación y colocación.
Resistente a la corrosión de suelos ácidos, alcalinos o salinos.